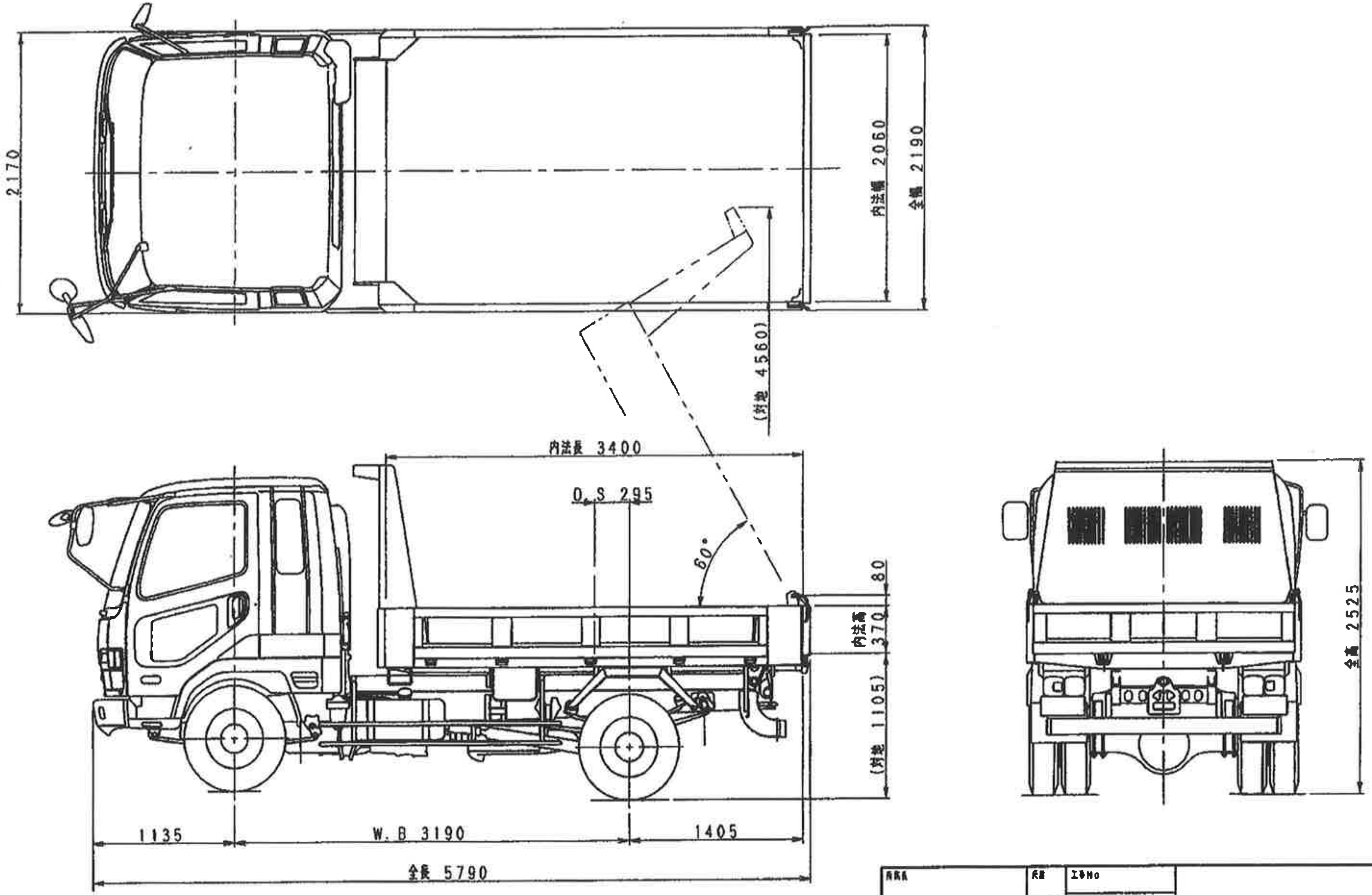
2170
内法幅 2060
全幅 2190
(対地 4560)
内法長 3400
O.S 295
60°
80
内法高 370
(対地 1105)
1135
W.B 3190
1405
全長 5790
全高 2525

尺度 1:30
工事No
シャシ型式 PA-FK61*D*
架装形式 DD04-35

Kyokuto Kaihatsu

日付 2004.3.10
図番No YF01.FDD