0 50 100 単位：MM

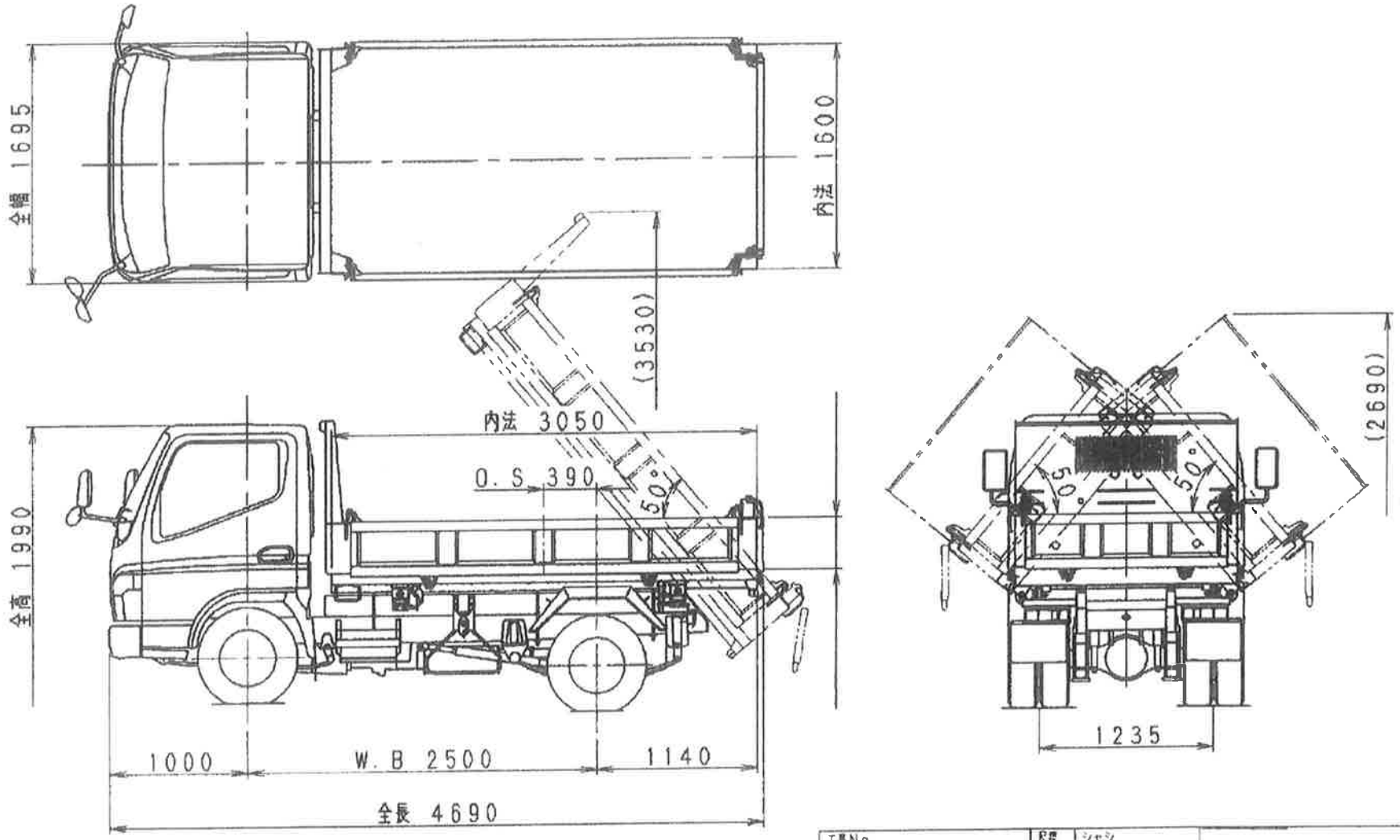
全幅 1695
内法 1600
(3530)
内法 3050
O.S 390
50°
全高 1990
1000
W.B 2500
1140
全長 4690
50°
50°
(2690)
1235

| | | |